ROCKSTABLE

Bedienungsanleitung

RS19-TCD1

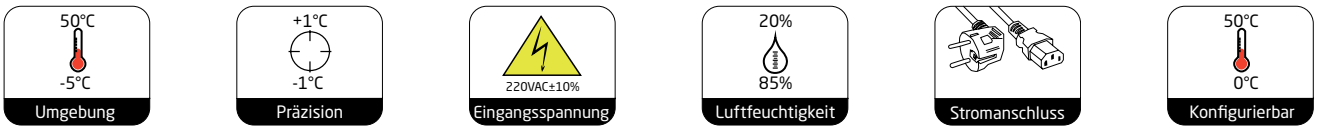

Lieferumfang

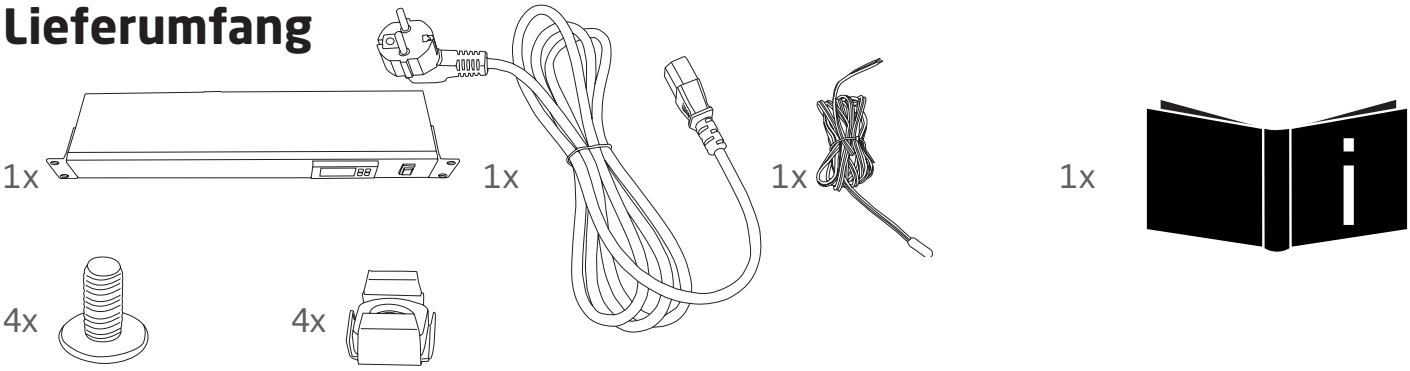

Information

Die Temperaturkontrolleinheit wird verwendet, um die Temperatur im inneren eines Serverschranks mit hoher Verlässlichkeit und einer einfachen Bedienung zu regulieren. Weiterhin verfügt die Temperaturkontrolleinheit über Warnfunktionen, die ausgelöst werden, wenn die maximale Temperatur erreicht wurde.

Sicherheitshinweise

Bitte lesen Sie sich die gesamte Bedienungsanleitung aufmerksam durch und beachten Sie insbesondere die Sicherheitshinweise, bevor Sie mit der Installation und der Montage beginnen. Falls Sie die Sicherheitshinweise und die sachgemäße Handhabung in dieser Montageanleitung nicht berücksichtigen, wird die Haftung für dadurch resultierende Personen-/ Sachschäden ausgeschlossen; darüber hinaus erlischt die Garantie/ Gewährleistung.

Wenn Sie Fragen zu Anweisungen oder Warnungen haben, wenden Sie sich bitte an Ihren Händler oder an unseren Kundenservice:

Mail: service@broconit.com
Tel: +49 4481 90 595 0

VORSICHT: Die Verwendung mit Produkten, die das zulässige Nenngewicht überschreiten, kann zu Instabilität führen, die Schäden und möglicherweise Verletzungen verursacht.
Bitte befolgen Sie die Montageanweisungen genau. Eine unsachgemäße Installation kann zu Schäden oder schweren Personenschäden führen. Es müssen eine Sicherheitsausrüstung und geeignete Werkzeuge verwendet werden. Dieses Produkt sollte nur von Fachleuten installiert werden. Stellen Sie sicher, dass die Auflagefläche das Gesamtgewicht der Ausrüstung und aller angeschlossenen Geräte und Komponenten sicher tragen kann. Verwenden Sie die mitgelieferten Befestigungsschrauben und ziehen Sie die Befestigungsschrauben an. NICHT ÜBERDREHEN.
Dieses Produkt enthält kleine Gegenstände, die bei Verschlucken eine Erstickungsgefahr darstellen könnten. Halten Sie diese Gegenstände von Kindern fern.
Dieses Produkt ist nur für den Gebrauch in Innenräumen vorgesehen. Die Verwendung des Produkts im Außenbereich kann zu Produktversagen und Personenschäden führen.

WICHTIG: Vergewissern Sie sich vor der Installation, dass Sie alle Teile entsprechend des Lieferumfangs erhalten haben. Bei beschädigten oder fehlenden Teilen wenden Sie sich bitte an Ihren Händler.

WARTUNG: Überprüfen Sie in regelmäßigen Abständen (mindestens alle drei Monate) das Produkt auf Sicherheit und Stabilität.

Entsorgungshinweise

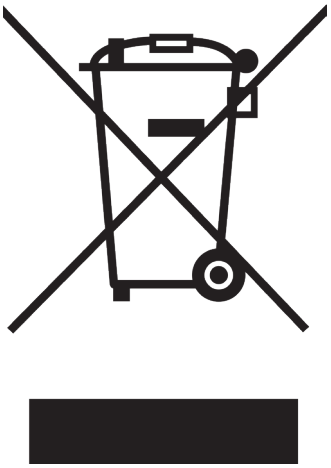

Gebrauchte Elektro- und Elektronikgeräte dürfen gemäß europäischer Vorgaben* nicht mehr zum unsortierten Siedlungsabfall gegeben werden. Sie müssen getrennt erfasst werden. Das Symbol der Abfalltonne auf Rädern mit Balken weist auf die Notwendigkeit der getrennten Sammlung hin.

Helfen auch Sie mit beim Umweltschutz und sorgen Sie dafür dieses Gerät in die hierfür vorgesehenen Systeme der Getrenntsammlung zu geben, wenn Sie es nicht mehr weiter nutzen wollen.

In Deutschland sind Sie gesetzlich** verpflichtet, ein Altgerät einer vom unsortierten Siedlungsabfall getrennten Erfassung zuzuführen.

Die öffentlich-rechtlichen Entsorgungsträger (Kommunen) haben hierzu Sammelstellen eingerichtet, an denen Altgeräte aus privaten Haushalten Ihres Gebietes für Sie kostenfrei entgegengenommen werden. Möglicherweise holen die rechtlichen Entsorgungsträger die Altgeräte auch bei den privaten Haushalten ab.

Bitte informieren Sie sich auch über Ihren lokalen Abfallkalender bei ihrer Stadt oder ihrer Gemeindeverwaltung über die in Gebiet zur Verfügung stehenden Möglichkeiten der Rückgabe oder Sammlung von Altgeräten.

* Entspricht der Richtlinie des europäischen Parlaments und des Rates über Elektro- und Elektronik-Altgeräte

** Entspricht dem Gesetz über das Inverkehrbringen, die Rücknahme und die umweltverträgliche Entsorgung von Elektro- und Elektronikgeräten (Elektro- und Elektronikgerätegesetz - ElektroG)

ROCKSTABLE

Spezifikationen und technische Parameter

- Größe des gesamten Geräts: 482*102.7*44.45(mm)
- Größe des Geräts: 465*31.75(mm)
- Betriebsumgebungstemperatur: -5°C ~ 50°C
- Relative Luftfeuchtigkeit: 20% - 85%
- Spannung Stromanschluss: 220VAC ± 10%
- Messskala: 0°C~50°C
- Maximaler Eingang: 7A/250VAC
- Steuerungsbereich: 0°C ~ 50°C
- Präzision der Steuerung und Messung: ± 1°C

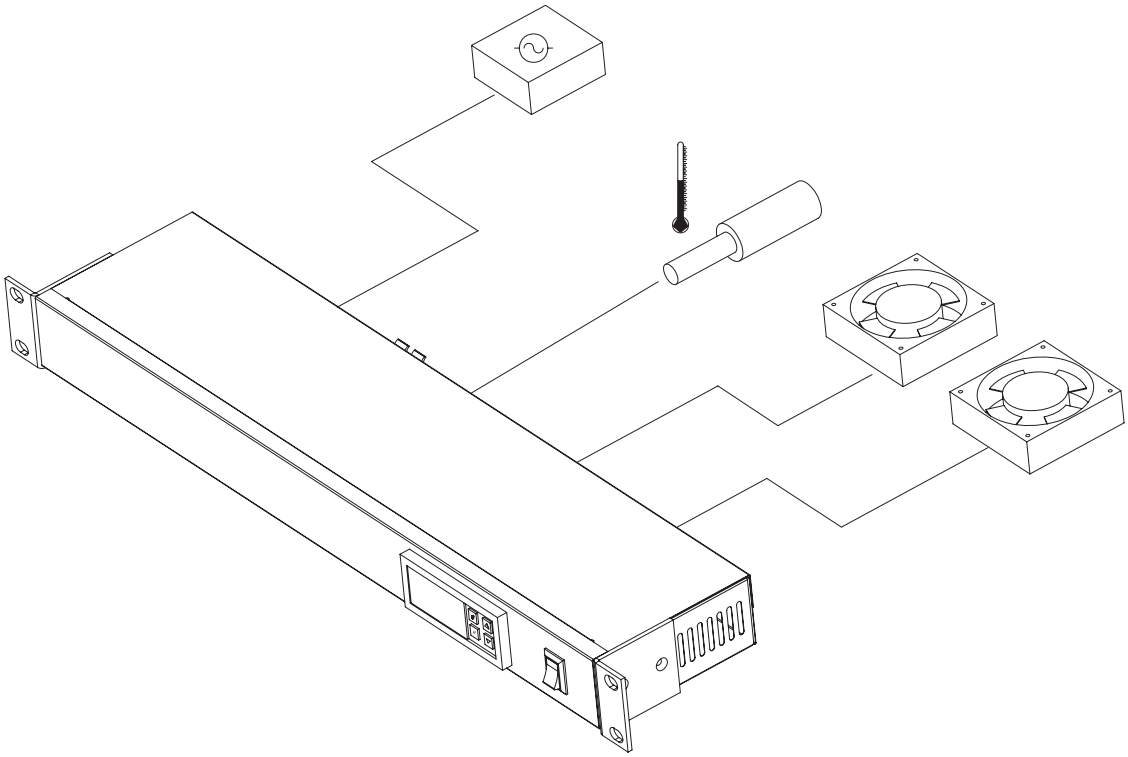

Legende

- 1. Temperaturregler
- 2. Ein- Ausschalter
- 3. AC-Eingang
- 4. Sensoreingang
- 5. AC-Ausgang

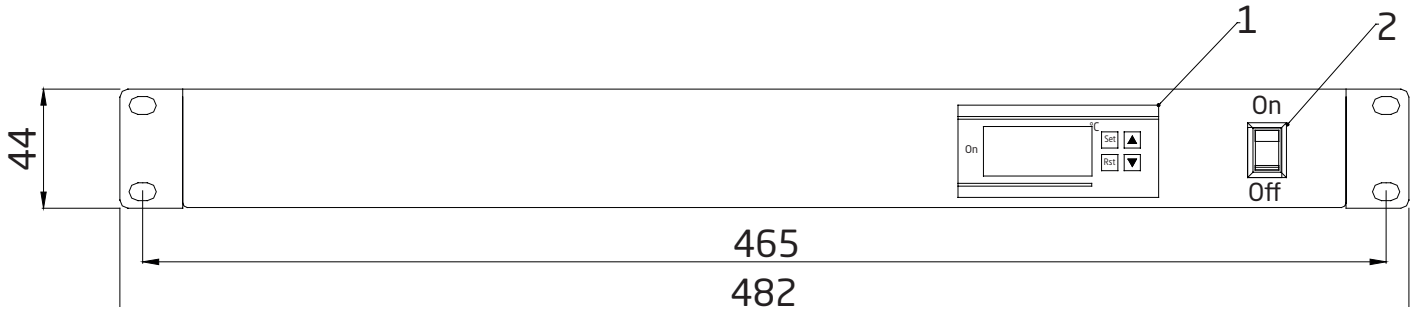

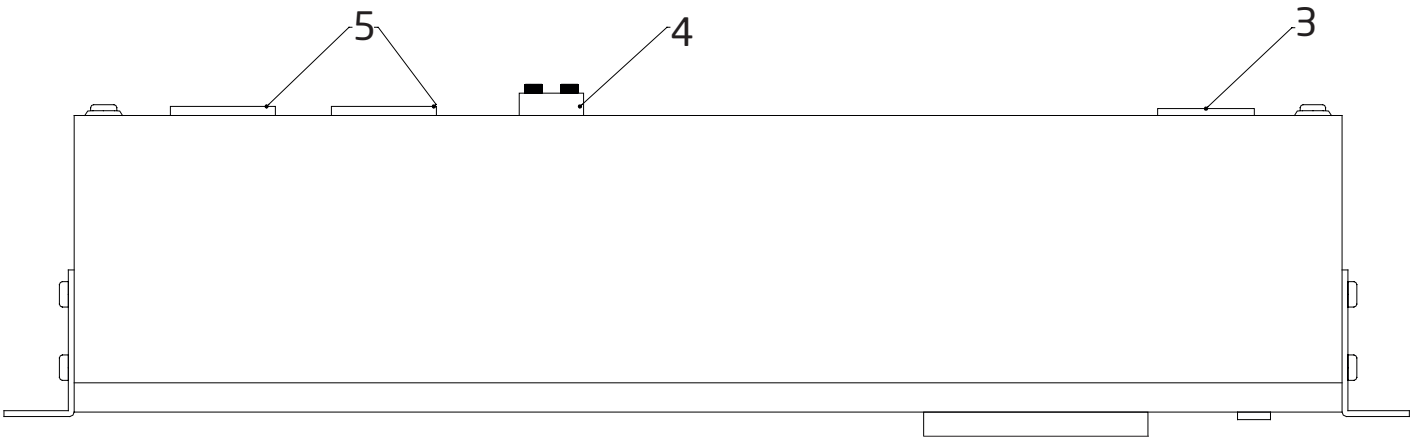

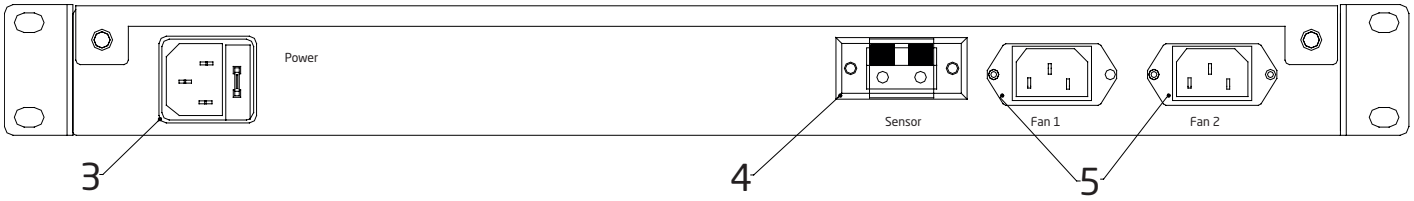

Inbetriebnahme

1

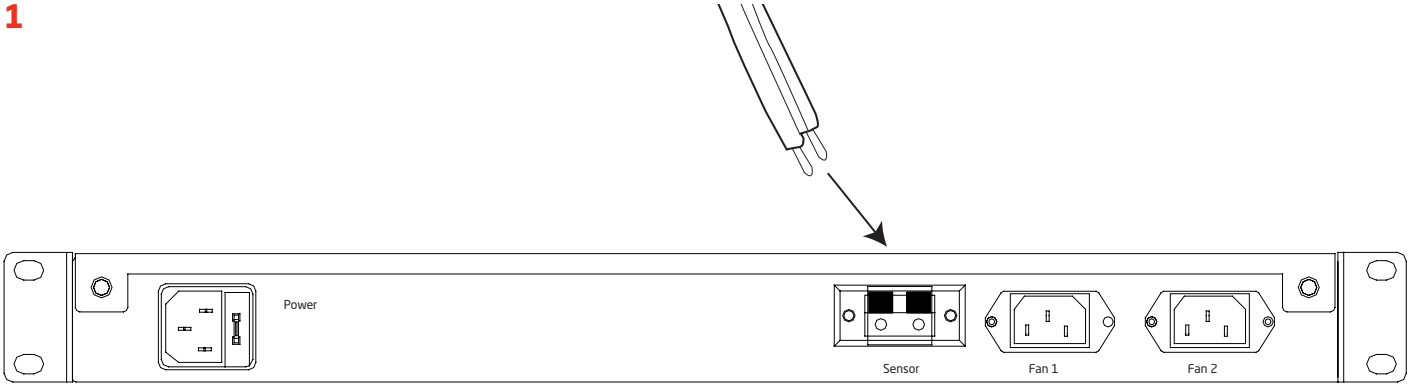

2

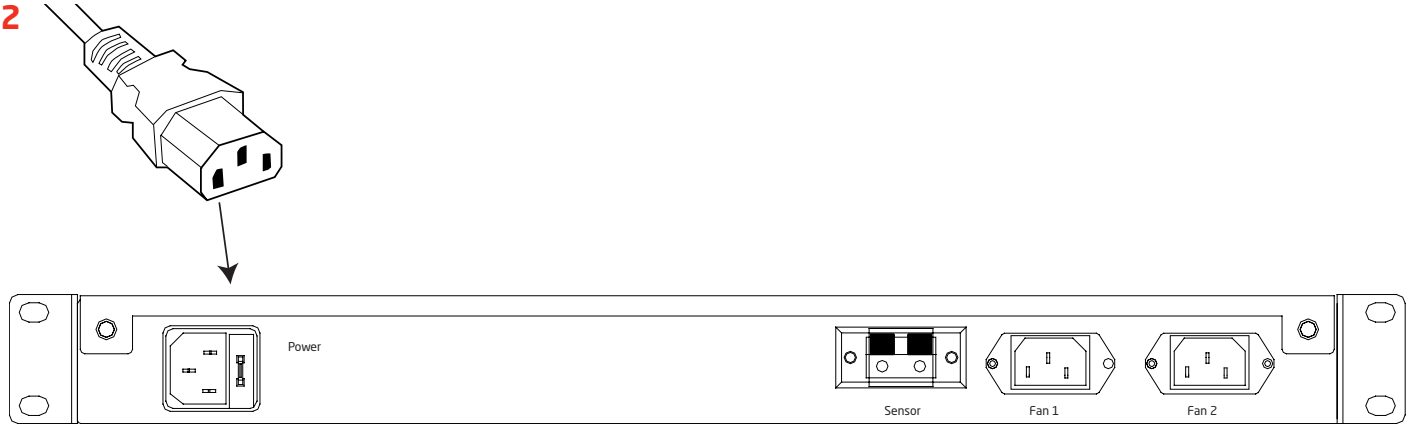

3

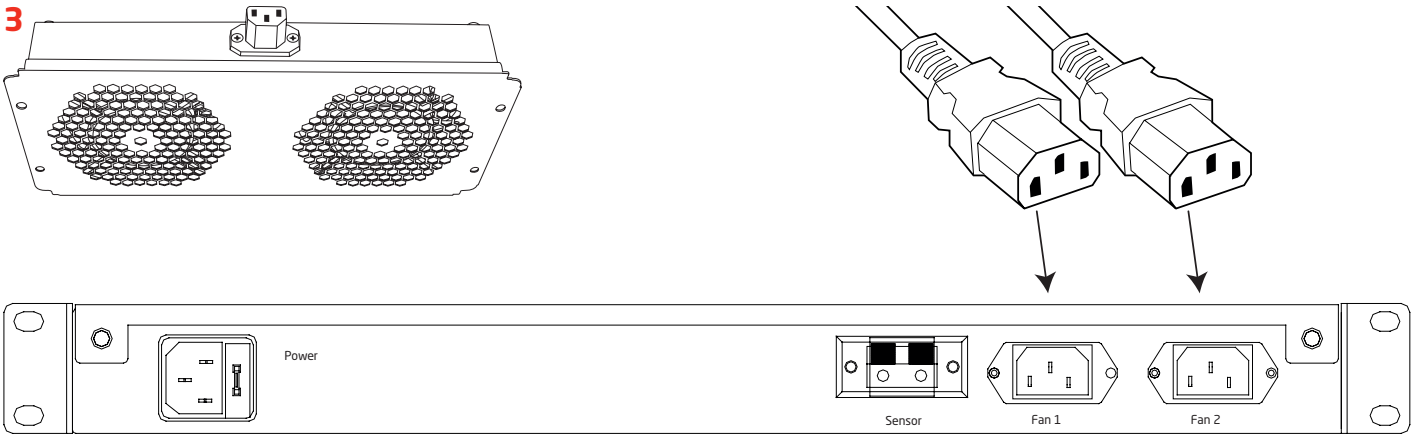

Wenn alle oben gezeigten Anschlussschritte abgeschlossen sind und kontrolliert wurden, ob der Anschluss in Ordnung ist, schalten Sie den Schalter des Temperaturreglers ein und stellen die gewünschte Temperatur ein.

Bedienung des Temperaturreglers

1. Temperatur prüfen

(1) Überprüfen Sie die Temperatur. Sollte keine Einstellung eingestellt sein, wird durch Drücken der Taste ▲ der Einstellwert der Temperatur angezeigt. Durch Drücken der Taste ▼ wird der Unterschied zwischen der aktuellen Temperatur und der eingestellten Temperatur angezeigt. 2 Sekunden später wird auf dem Bildschirm die aktuelle Temperatur angezeigt.

(2) Zieltemperatur einstellen
Aktuelle Einstellung anzeigen lassen: Drücken Sie im Ruhemodus den Knopf "SET" 5 Sekunden lang, damit die aktuellen Einstellungen angezeigt werden. Die Einstellanzeige leuchtet und zeigt die aktuelle Temperatur an.

Zieltemperatur einstellen: Drücken sie im Einstellungsmenü die Knöpfe ▲ oder ▼, um die Zieltemperatur einzustellen. Einmal drücken, um die Temperatur um ± 1°C zu ändern. Wenn Sie jenen Knopf länger als 2 Sekunden gedrückt halten, können Sie so die Temperatur schneller justieren.

Den Einstellstatus verlassen: Drücken Sie den Knopf "SET" 5 Sekunden lang oder geben Sie am Gerät 30 Sekunden nichts ein. Das System wird alle Einstellungen speichern und in die normale Ansicht zurückkehren.

Das Administratormenü öffnen: Drücken Sie im Ruhezustand die Knöpfe "SET" und ▲ 5 Sekunden lang gleichzeitig, um in das Administratormenü zu gelangen. Nun leuchtet die Einstellleuchte auf. Ändern Sie das Einstellungselement in F1, um in den Einstellungsmodus zu gelangen.

Ändern von Einstellungselementen und Aufrufen des Einstellungsstatus: Im Einstellzustand den Knopf ▲ oder ▼ drücken, um das Einstellungselement von F0 zu F1 zu ändern. Der aktuelle Wert wird auf dem Display abgebildet.

Ändern der Werte: Drücken Sie im Einstellzustand ▲ oder ▼ um den Wert anzupassen. Wenn das Minimum erreicht ist, wird der Knopf ▼ nicht mehr reagieren. Wenn der Wert sein Maximum erreicht hat, wird in dem Fall der Knopf ▲ nicht mehr reagieren.

Einstellung der Speicherparameter und zu den Einstellungselementen zurückkehren (Jederzeit ausführbar): Drücken Sie den Knopf "SET" 5 Sekunden lang oder lassen Sie das System 30 Sekunden lang ruhen. Das System speichert den aktuellen Einstellwert und kehrt in den normalen Betriebszustand zurück.

2. Lüfter ein- und ausschalten

Wenn die aktuelle Temperatur höher als die gesetzte Temperatur ist, wird der Lüfter eingeschaltet. Wenn die aktuelle Temperatur < (gesetzte Temperatur minus Rücklaufdifferenz der Temperatur) ist, wird der Lüfter abgeschaltet.

Wenn die aktuelle Temperatur höher als die maximale Temperatur ist, wird der Alarm ausgelöst. Der Monitor zeigt E2 und der Alarm wird aktiviert. Wenn die aktuelle Temperatur wieder unter der maximalen Temperatur ist, wird der Alarm abgeschaltet.

3. Warnfunktionen

Alarm bei einem Sensorfehler: Wenn der Sensor einen Fehler hat (Kurzschluss oder Unterbrechung), zeigt die LED blinkend E1 an und der Alarm wird aktiviert.

Alarm bei Erreichen des Minimalwertes: Wenn der Messwert unter 0°C liegt, zeigt die LED blinkend LL an, der Alarm wird aktiviert.

Alarm bei Erreichen der Höchsttemperatur: Wenn die praktische Temperatur höher als die Höchsttemperatur ist, zeigt die LED blinkend E1 an, der Alarm wird aktiviert.

Alarm ausschalten: Drücken Sie eine beliebige Taste, um den Alarm im Alarmzustand auszuschalten. Der Alarmstatus auf dem Display wird nicht verändert.

4. Sicherheitsvorschriften

Beim Verkabeln unbedingt den Strom abschalten, kein Arbeiten mit Strom.

Überlasten Sie nicht das Relais.

Überschreiten Sie nicht die vorgegebene Spannung.

Nur dafür ausgebildete Personen dürfen die Maschine installieren und einstellen.

Nicht in einer feuchten Umgebung verwenden. Nicht in Umgebungen mit starker elektromagnetischer Störung oder starker Erosion verwenden.

Halten Sie ausreichend Abstand zwischen Sensorkabel und Stromkabel, um mögliche Störungen zu vermeiden.

Nicht befugte Personen sollten nicht das Administratormenü benutzen.

5. Anhang

Lichtstatus

Obere LED	An	Lüfter ist angeschaltet
	Aus	Lüfter ist ausgeschaltet
Untere LED	An	Im Einstellzustand
	Aus	Im Normalzustand

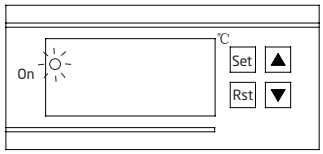

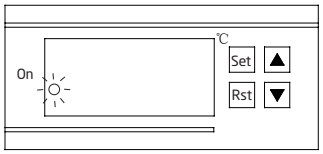

Administratormenü

Menüeinstellungen	Einstellbare Werte	Original Werte	Menüinhalt
Rückgabedifferenz	0-50°C	1°C	F0
Maximale Temperatur	0-50°C	45°C	F1

ROCKSTABLE

Hersteller

Rockstable ist eine eingetragene Marke der Brocon IT GmbH.

Adresse: Brocon IT GmbH
Theodor-Heuss-Str. 13
26209 Hatten/Sandkrug
Germany

Tel.: +49 4481 90 595 0
Fax: +49 4481 90 595 10
E-Mail: info@broconit.com

© Copyright 2021 by Brocon IT GmbH

Made in China

ROCKSTABLE